Safety & Instructions Information

BLS-91 ULTRAKIT

www.BBBparts.com

EN Warning

* Make sure the batteries are fully charged before the first ride!

* Do not charge akaline or any kind of non-rechargeable batteries.

* Do not short circuit to metal lead of the battery compartment.

* Do not use old battery with new ones.

* Do not over discharge the battery, remember to switch off and charge in time when the light beam start dimming.

* Do not enforce to bend the connectors, that could cause permanent damage or bad contact.

* For the longest life of the battery, please charge only complete empty batteries.

DE Warnung

* Prüfen Sie vor der ersten Fahrt, ob die Batterien vollständig aufgeladen sind!

* Keine Alkalibatterien oder sonstige nicht aufladbare Batterien verwenden!

* Keinen Kurzschluss mit dem Metallleiter des Batteriefachs verursachen.

* Alte und neue Batterien nicht zusammen verwenden.

* Batterien nicht zu sehr entladen; denken Sie daran, das Licht auszuschalten und rechtzeitig aufzuladen, wenn der Lichtstrahl schwächer wird.

* Verbindungsstücke nicht gewaltsam verbiegen, dies könnte zu dauerhaften Schäden oder schlechtem Kontakt führen.

* Damit die Batterie möglichst lange hält, bitte nur vollständig leere Batterien aufladen.

FR Attention

* Assurez-vous que les piles sont complètement chargées avant votre premier déplacement !

* Ne chargez pas de piles alcalines ni de piles non rechargeables.

* Ne mettez pas la pile en court-circuit par contact avec le plomb métallique du compartiment à piles.

* N'utilisez pas de piles usagées avec des piles neuves.

* Ne déchargez pas complètement les piles. Eteignez puis rechargez l'appareil dès que l'intensité du voyant lumineux s'affaiblit.

* Ne courbez pas exagérément les connecteurs, au risque de les endommager de manière permanente ou de provoquer un mauvais contact.

* Afin d'optimiser la durée de vie des piles, ne chargez que des piles complètement vides.

NL Waarschuwing

* Zorg ervoor dat de batterijen volledig zijn opgeladen, voordat u de koplamp voor het eerst gaat gebruiken.

* Geen alkaline of andere niet oplaadbare batterijen opladen.

* Veroorzaak geen kortsluiting met de metalen contactpunten.

* Gebruik geen nieuwe batterijen in combinatie met oude batterijen.

* Het volledig ontladen van de batterijen is niet gewenst, vergeet de lamp niet uit te doen en laad de batterijen op als de lichtbundel minder sterk wordt.

* Contactpunten niet buigen, dit kan schaden of slecht contact veroorzaken.

* Voor een lange levensduur van de batterijen raden wij aan alleen compleet lege batterijen op te laden.

ES Aviso

* Asegúrese de que las pilas estén completamente cargadas antes de salir la primera vez.

* No recargue las pilas alcalinas u otro tipo de pilas que no sean recargables.

* No realice cortocircuitos en los cables metálicos del compartimento de las pilas.

* No utilice pilas viejas y nuevas simultáneamente.

* No permita que las pilas se descarguen demasiado. Recuerde apagar el dispositivo y cargarlas cuando el haz de luz empiece a ser más tenue.

* No fuerce los conectores para doblarlos ya que esto podría causar daños permanentes o un mal contacto.

* Para que las pilas duren más, cárguelas siempre cuando estén completamente vacías.

PT Warning

* Certifique-se de que as pilhas estão totalmente carregadas antes da primeira utilização!

* Não carregue pilhas alcalinas ou outro tipo de pilhas não recarregáveis.

* Não estabeleça um curto-circuito com o cabo de metal do compartimento das pilhas.

* Não misture pilhas novas com pilhas usadas.

* Não descarregue demasiado a pilha, lembre-se de desligar e carregar atempadamente quando o indicador luminoso começar a perder intensidade.

* Não tente dobrar os conectores forçando-os, uma vez que pode causar danos permanentes ou mau contacto.

* Para prolongar a vida útil das pilhas, carregue apenas pilhas totalmente descarregadas.

IT Avvertenza

* Assicurarsi che le batterie siano completamente cariche prima di iniziare la corsa!

* Non caricare batterie alcaline o qualsiasi altro tipo di batterie non ricaricabili.

* Non mettere in cortocircuito il cavetto di metallo del vano batterie.

* Non utilizzare una batteria vecchia insieme a batterie nuove.

* Non scaricare eccessivamente la batteria, ricordarsi di spegnere ed eseguire la carica in tempo quando il fascio di luce inizia ad affievolirsi.

* Non forzare il piegamento dei connettori, poiché potrebbe causare danni permanenti o un falso contatto.

* Per una durata maggiore della batteria, caricare solo batterie completamente scariche.

HU Figyelmeztetés

* Első használat előtt ellenőrizze, hogy az akkumulátorok teljesen fel vannak-e töltve!

* Alkáli vagy másfajta nem tölthető elemeket ne próbáljon felölteni!

* Az akkumulátorrekesz fém kivezetéseit ne zárja rövidre!

* Ne használjon együtt régi és új elemeket.

* Az akkumulátort ne merítse le túlságosan, kapcsolja ki időben a fogyasztókat, és ha a lámpa kezd halványabban világítani, időben töltse fel az akkumulátort.

* A csatlakozókat ne próbálja erővel elhajlítani, mert maradandóan károsodnak, vagy érintkezési hibásak lesznek.

* Az akkumulátor élettartamának növelése érdekében csak a teljesen lemerült akkumulátort töltse fel.

PL Ostrzeżenie

* Przed pierwszą jazdą upewnić się, że akumulatory są w pełni naładowane!

* Nie wolno ładować baterii alkalicznych lub innych rodzajów baterii, które nie są przeznaczone do ładowania.

* Nie wolno doprowadzać do zwarć na metalowych końcówkach w komorze akumulatorów.

* Nie wolno korzystać jednocześnie ze zużytych i nowych baterii/akumulatorów.

* Nie doprowadzać do zbyt głębokiego rozładowania akumulatorów. Wyłączyć lampę i naładować akumulatory, gdy światło zaczyna słabnąć.

* Nie dociskać zbyt mocno styków, gdyż może to spowodować nieodwracalne uszkodzenie lub słabe przewodzenie styków.

* Aby zapewnić jak najdłuższy czas użytkowania akumulatorów, należy je ładować dopiero po pełnym rozładowaniu.

CZ Varování

* Před první jízdou baterie plně nabijte.

* Nenabíjejte alkalické nebo jiné nenabíjecí baterie.

* Zabraňte zkratování kovového kontaktu prostoru pro baterie.

* Nepoužívejte současně staré a nové baterie.

* Zabraňte přílišnému vybití baterií. Jakmile začne intenzita světla slábnout, baterie dobijte.

* Neohýbejte konektory silou. Mohlo by dojít k trvalému poškození nebo zhoršení kontaktu.

* Nabíjejte pouze zcela vybité baterie. Dosáhnete tak jejich nejdelší životnosti.

JP 警告

* 初乗りの前に、バッテリーがフル充電であることを確認してください！

* アルカリ乾電池または、どんな種類のものでも再充電できないバッテリーは充電しないでください。

* バッテリーコンポーネントの金属リードにはショートさせないでください。

* 新しいバッテリーを古いバッテリーと一緒に使用しないでください。

* バッテリーを過放電させないでください。スイッチを忘れずに切ることと、ライトのビームが薄暗くなってきたら遅れずに充電してください。

* コネクタを無理に曲げないでください。永久的な損傷または接触不良の原因となります。

* バッテリー寿命を最長にするには、バッテリーが完全に空になってからのみ充電するようにしてください。

RU Внимание

* Обязательно полностью зарядите батареи перед первой поездкой!

* Не заряжайте щелочные или другого типа неперезаряжаемые батареи.

* Не замыкайте металлические проводники батарейного отделения.

* Не используйте старые батареи одновременно с новыми.

* Не допускайте слишком сильного разряда батарей. Не забывайте вовремя отключать и заряжать их, когда свет начинает тускнеть.

* Не сгибайте контакты. Это может повлечь неустранимое повреждение или неустойчивый контакт.

* Чтобы продлить срок службы батарей, заряжайте только полностью разряженные батареи.

SK Upozornenie

* Обязательно полностью зарядите батареи перед первой поездкой!

* Не заряжайте щелочные или другого типа неперезаряжаемые батареи.

* Не замыкайте металлические проводники батарейного отделения.

* Не используйте старые батареи одновременно с новыми.

* Не допускайте слишком сильного разряда батарей. Не забывайте вовремя отключать и заряжать их, когда свет начинает тускнеть.

* Не сгибайте контакты. Это может повлечь неустранимое повреждение или неустойчивый контакт.

* Чтобы продлить срок службы батарей, заряжайте только полностью разряженные батареи.

EN Installation
DE Montage
FR Installation
NL Installatie
ES Instalación
PT Instalação
IT Installazione
HU Felszerelés
PL Instalacja
CZ Montáž
JP 取付
RU Установка
SK Inštalácia

1. Open the headlight by turning the headlight LED head indication arrow to “Open”
2. Install/replace batterycase
3. Place the rechargeable NiMh batteries, 3 x AAA, 600mHa in the battery case. Check polarity.

1. Öffnen Sie das Frontlicht, indem Sie die Öffnungseinstellung am LED-Kopf auf “Open” (Offen) drehen.
2. Batteriefach anbringen/wechseln
3. Legen Sie 3 aufladbare NiMh-Batterien AAA (600 mHa) in das Batteriefach ein. Achten Sie auf die Pole.

1. Ouvrez l'éclairage en plaçant la flèche indicatrice de la tête de la LED sur Ouvert.
2. Installer/remplacer les piles
3. Placez les piles rechargeables NiMh, 3 x AAA, 600mHa dans le compartiment à piles. Vérifiez la polarité.

1. Open de koplamp door de pijl van de LED-kop naar “Open” te draaien.
2. Batterijhouder installeren/vervangen
3. Plaats de 3 NiMh AAA, 600mHa in de batterijhouder. Let op de juiste polen.

1. Abra el faro; para ello gire la flecha de indicación del faro LED hacia “Open” (abrir).
2. Instalación/Sustitución del compartimento de las pilas
3. Coloque las 3 pilas AAA de 600 mha de NiMh recargables en el compartimento de las pilas. Compruebe la polaridad.

1. Abra o farol rodando a seta indicadora na extremidade do LED do farol para a indicação "Open" (abrir).
2. Instalar/substituir o compartimento das pilhas
3. Coloque as 3 pilhas AAA NiMh recarregáveis, 600 mHa no respectivo compartimento. Verifique a polaridade.

1. Aprire il faro ruotando la freccia di indicazione sulla testina del LED faro nella posizione "Open“ (Aperto).
2. Installare/sostituire il portabatterie.
3. Collocare le batterie ricaricabili NiMh, 3 x AAA, 600 mHa nel portabatterie. Verificare la polarità.

1. Nyissa ki az első lámpa lámpatestjét „Open" (Nyitva) állásba fordítva lámpa világítódiódás irányjelző nyilát.
2. Az akkumulátorház behelyezése/cseréje
3. Helyezze a 3 db mini ceruzaelem méretű, 600 mAh kapacitású Ni-Mh akkumulátort az elemtartóba. Ügyeljen a polaritásra!

1. Otworzyć przednią lampę, przekręcając jej część czołową zgodnie z kierunkiem strzałki w położenie „Open” (otwarte).
2. Instalacja/wymiana kasety akumulatorów
3. Umieścić w komorze trzy akumulatory NiMH, AAA, 600 mAh. Sprawdzić układ biegunów.

1. Světlo LED otevřete otočením šipky na čele světla do polohy „Open“ (otevřeno).
2. Montáž a výměna pouzdra baterií
3. Do bateriového pouzdra vložte 3 nabíjecí baterie NiMH typu AAA, 600 mAh. Zkontrolujte polaritu.

1. ヘッドライトLEDヘッドの表示矢印を「Open」に回して、ヘッドライトを開けてください。
2. バッテリーケースの装着/交換
3. 再充電可能な NiMh バッテリー、3 x AAA, 600mHa をバッテリーケースに装着してください。極性を確認してください。

1. Откройте фару, повернув светодиодную головку стрелкой на метку «Open» (Открыть)
2. Установка/замена батарейного блока
3. Установите перезаряжаемые NiMh батареи (3 шт., размер AAA, емкость 600 мАч) в батарейный отсек. Проверьте полярность.

1. Otvorte predné svetlo – šípku LED predného svetla otočte do polohy OPEN
2. Inštalácia/ výmena krytu batérie
3. vložte nabíjateľné NiMh batérie, 3 x AAA, 600mHa. Skontrolujte polaritu.

1

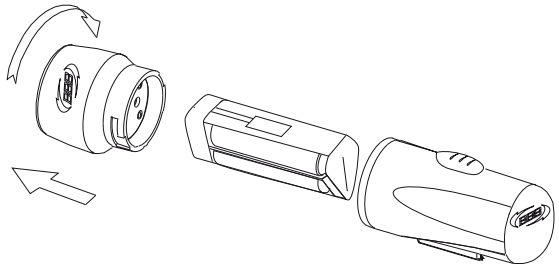

2

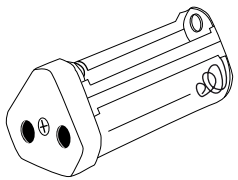

NORMAL
BATERYCASE

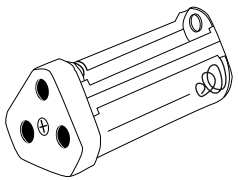

CHARGER
BATERYCASE

3

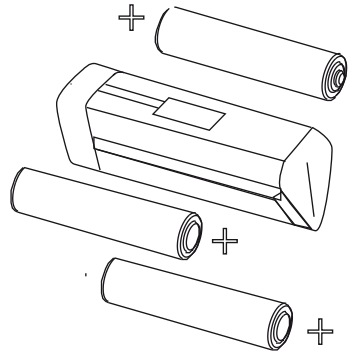

© BBB Bike Parts

Safety & Instructions Information

BLS-91 ULTRAKIT

www.BBBparts.com

EN Charging by USB
DE Aufladen per USB
FR Chargement par USB
NL Opladen d.m.v. USB
ES Carga mediante USB
PT Carregamento por USB
IT Ricarica tramite USB
HU Töltés USB-csatlakozón keresztül
PL Ładowanie poprzez złącze USB
CZ Nabíjení přes rozhraní USB
JP USBによる充電方法
RU Зарядка от USB
SK Nabíjanie pomocou USB

1. Install the USB-CHARGER head on the headlight.
Befestigen Sie das USB-Ladegerät am Frontlicht.
Installez la tête du CHARGEUR USB sur l'éclairage.
Installeer de USB-oplaadkop op de koplamp.
Instale el cabezal del CARGADOR USB en el faro.
Instale a extremidade do CARREGADOR USB no farol.
Installare l'estremità del CARICATORE USB sul faro.
Csatlakoztassa az USB-s töltőt az első lámpához.
Zainstalować ładowarkę USB-CHARGER na przedniej lampie.
Na přední světlo namontujte adaptér pro nabíjení přes rozhraní USB (USB NABÍJEČ).
ヘッドライトにUSBチャージャー・ヘッドを取付けてください。
Установите головку зарядного устройства USB на фару.
Nabíjačku USB nainštalujte na predné svetlo.

2. Plug the DC-plug of the USB-cable into the USB-CHARGER head and plug the USB-plug into a switched on computer.
Stecken Sie den Gleichstromstecker des USB-Kabels in das USB-Ladegerät ein und stecken Sie den USB-Stecker in einen eingeschalteten Computer.
Branchez la prise CC du câble USB dans la tête du CHARGEUR USB et la prise USB dans un ordinateur allumé.
Sluit de geluikstroom plug van de USB-kabel aan op de USB-oplaadkop, en sluit de USB-plug aan op de USB-poort van een ingeschakelde computer.
Conecte la clavija de conexión CC del cable USB al cabezal del CARGADOR USB y, a continuación, conecte la clavija de conexión USB a un ordenador encendido.
Ligue a ficha CC do cabo USB à extremidade do CARREGADOR USB e ligue a ficha USB a um computador ligado.
Inserire il connettore CC del cavo USB nell'estremità del CARICATORE USB e inserire il connettore USB in un computer acceso.
Dugja az USB-kábel egyenáramú csatlakozóját az USB-s töltőbe, USB-dugóját pedig egy bekapcsolt számítógép USB-csatlakozójába.
Wtyczkę kabla USB z oznaczeniem DC podłączyć do gniazda w ładowarce USB-CHARGER, a wtyczkę USB podłączyć do złącza USB w komputerze.
Kolík kabelu USB zastrčte do USB NABÍJEČE a konektor USB připojte k zapnutému počítači.
USBケーブルのDCプラグをUSBチャージャー・ヘッドに挿し込んで、USBプラグをスイッチド・オン・コンピューターに挿し込んでください。
Вставьте штекер питания USB-кабеля в головку зарядного устройства USB и подсоедините кабель к включенному компьютеру.
DC-zástrčku USB kábla zapojte do USB nabíjačky a zapnutého počítača.

3. The LED of the USB-CHARGER head is red when charging and turns green when the batteries are fully charged. Charging time +/- 7 Hours
Das LED des USB-Ladegeräts leuchtet während des Ladevorgangs rot, wenn die Batterien vollständig geladen sind, leuchtet es grün. Ladedauer etwa 7 Stunden.
La DEL de la tête du CHARGEUR USB est rouge lors du chargement et verte quand les piles sont complètement chargées. Temps de chargement : +/- 7 heures
De LED van de USB-oplaadkop is rood tijdens het opladen en wordt groen indien de batterijen vol zijn. Oplaadtijd is +/- 7 uur.
El LED del cabezal del CARGADOR USB es de color rojo mientras se está cargando y se vuelve verde cuando las pilas están completamente cargadas. La carga tarda en realizarse aproximadamente 7 horas.
O LED na extremidade do CARREGADOR USB fica vermelho quando está a carregar e passa a verde quando as pilhas estão totalmente carregadas. O tempo de carga é de +/- 7 horas.
Il LED dell'estremità del CARICATORE USB è rosso durante la carica e diventa verde quando le batterie sono completamente cariche. Tempo di carica +/- 7 ore
Az USB-s töltő világítódiódája töltéskor pirosan világít, amikor pedig az akkumulátorok teljesen feltöltődtek, zöldre vált. A töltési idő körülbelül 7 óra.
Podczas ładowania dioda na ładowarce USB-CHARGER świeci się na czerwono. Zielone światło diody sygnalizuje pełne naładowanie akumulatorów. Czas ładowania wynosi +/- 7 godzin.
Při nabíjení svítí kontrolka LED na USB NABÍJEČI červeně. Po úplném nabití baterií svítí zeleně. Nabíjení trvá přibližně 7 hodin.
USBチャージャー・ヘッドのLEDは、充電中は赤色でフル充電になると緑色に変わります。充電時間は、+/- 7時間です。
Во время зарядки светодиод головки зарядного устройства USB светится красным цветом и переключается на зеленый после полного заряда батарей. Время зарядки составляет приблизительно 7 часов.
LED USB nabíjačky je počas nabíjania červené a keď sa batérie plne nabijú, zmení sa na zelené. Čas nabíjania je +/- 7 hod.

1

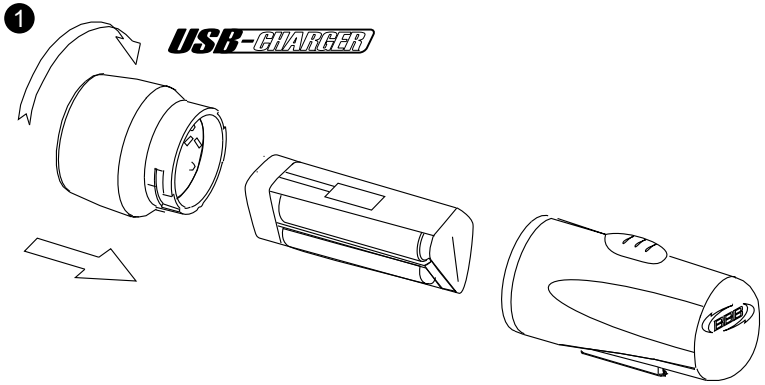

2

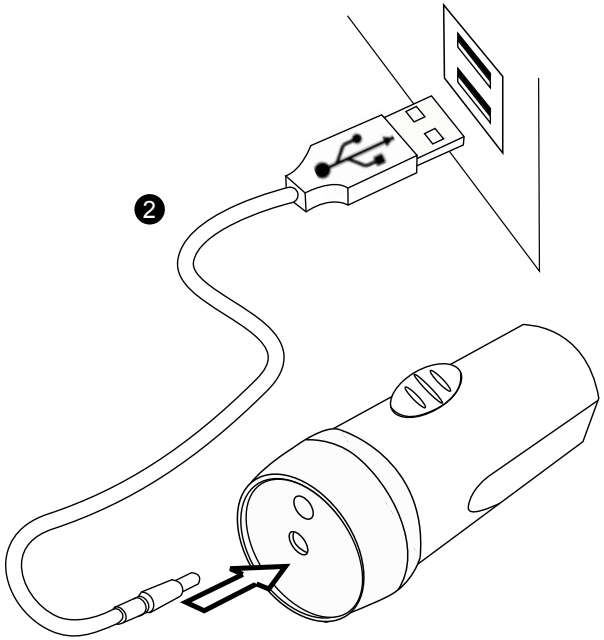

3

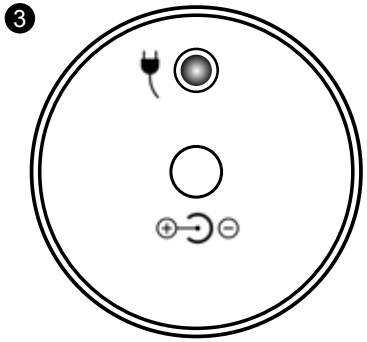

EN **Note:**	If using the BLS-92 PowerConverter make sure this power adapter (100 -240V) is placed in a European Socket.
DE **Hinweis:**	Wenn Sie den BLS-92 PowerConverter verwenden, achten Sie darauf, den Adapter (100 - 240 V) in eine europäische Steckdose einzustecken.
FR **Remarque:**	Si vous utilisez le convertisseur de secteur PowerConverter BLS-92, assurez-vous de placer cet adaptateur secteur (100 - 240 V) dans une prise européenne.
NL **Let op:**	Indien men gebruik maakt van de BLS-92 PowerConverter, zorg er dan voor dat deze in een 100-240 V Europees stopcontact is geplaatst.
ES **Nota:**	Si utiliza el convertidor de energía BLS-92, asegúrese de que el adaptador de potencia (100 - 240 V) se conecte a un enchufe europeo.
PT **Nota:**	Se utilizar o conversor de alimentação BLS-92, certifique-se de que este adaptador (100 - 240 V) é colocado numa tomada europeia.
IT **Nota:**	Se si utilizza il convertitore di alimentazione BLS-92, assicurarsi che l'adattatore di alimentazione (100 – 240 V) sia collocato in una presa europea.
HU **Megjegyzés:**	A BLS-92 feszültségátalakító használata esetén ügyeljen, hogy az átalakító dugóját (100–240 V) európai szabványú aljzatba dugja.
PL **Uwaga:**	Zasilacz BLS-92 PowerConverter (100–240 V) wolno podłączać wyłącznie do europejskich gniazdek elektrycznych.
CZ **Poznámka:**	Používáte-li napájecí adaptér BLS-92, připojujte jej do zásuvky evropského typu (100–240 V).
JP **注記：**	BLS-92パワーコンバータ（電力変換装置）を使用するときは、このパワーアダプタ(100 - 240V)をヨーロッパ仕様のソケットに装着するよう徹底してください。
RU **Примечание:**	Если используете сетевой адаптер BLS-92 (100–240 В), вставляйте его в сетевую розетку европейского.
SK **Poznámka:**	Pri použití meniča BLS-92 skontrolujte, či je tento adaptér (100 - 240V) zasunutý do Európskej zásuvkутипа.

© BBB Bike Parts